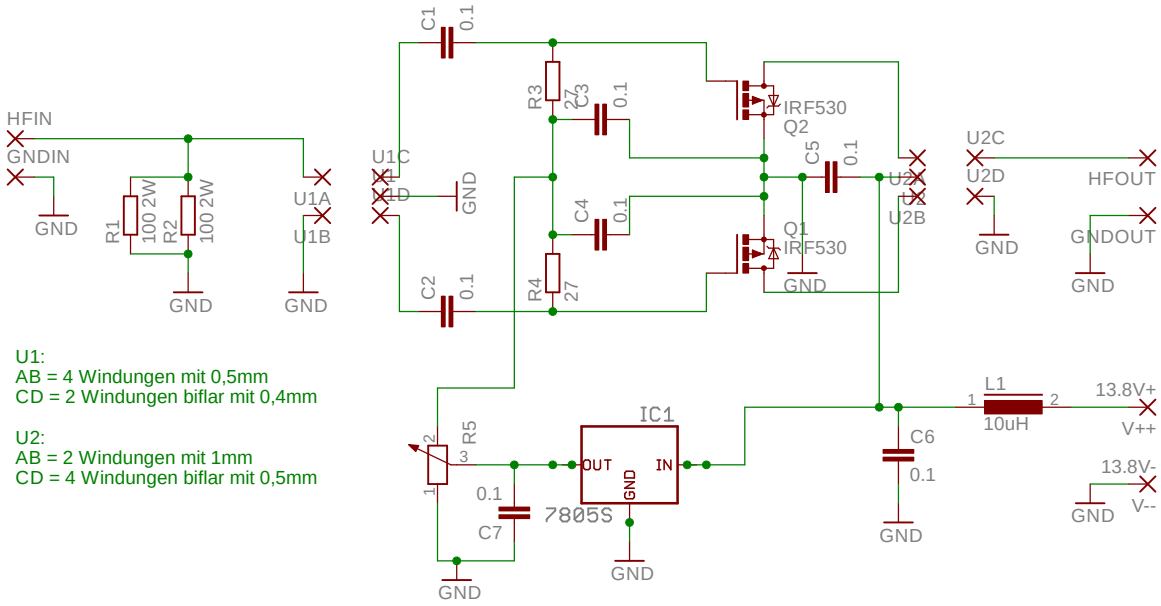

U1:
AB = 4 Windungen mit 0,5mm
CD = 2 Windungen biflar mit 0,4mm

U2:
AB = 2 Windungen mit 1mm
CD = 4 Windungen biflar mit 0,5mm