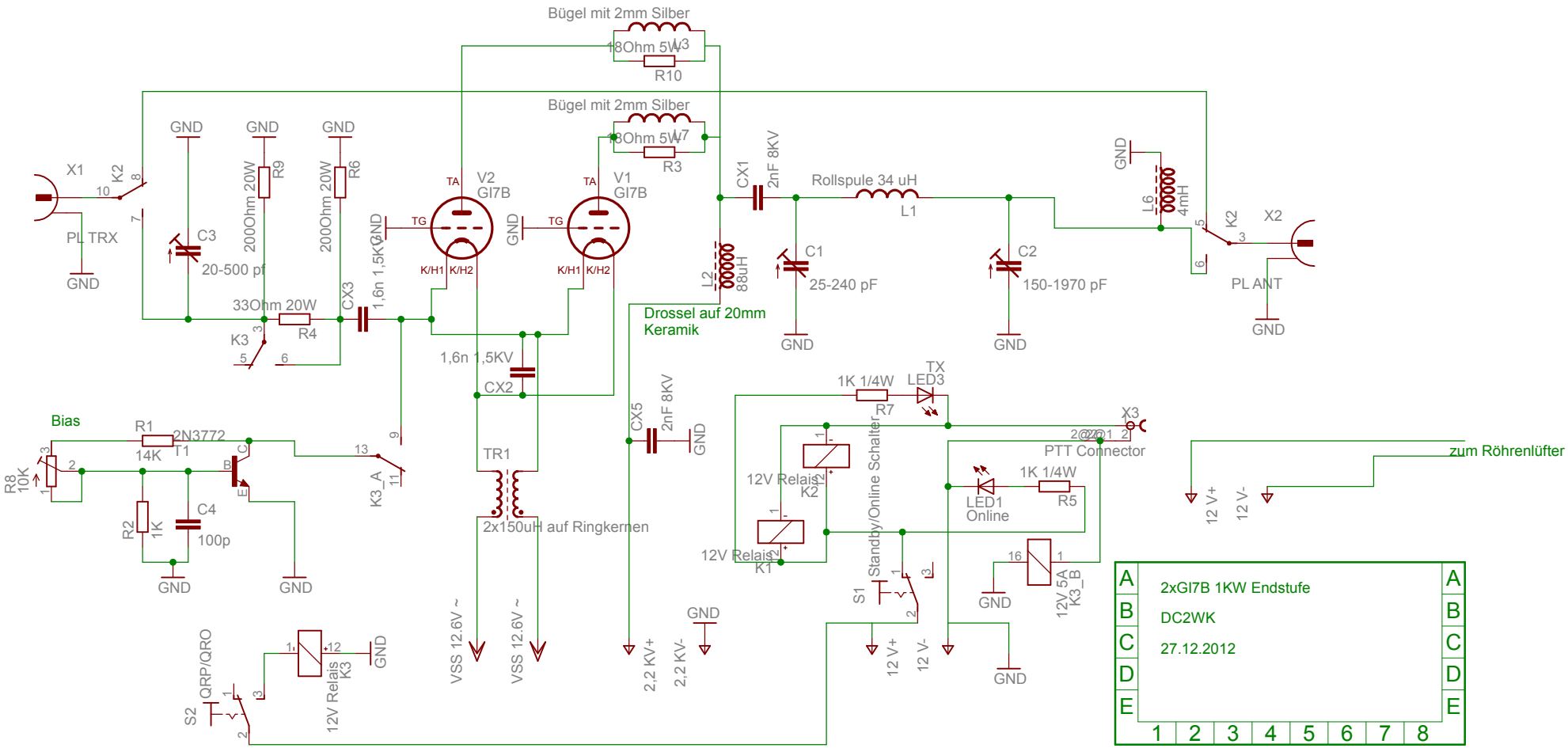
Bügel mit 2mm Silber
18Ohm 5W
W3
R10
Bügel mit 2mm Silber
18Ohm 5W
W7
R3
X1
K2
PL TRX
GND
C3
20-500 pf
200Ohm 20W
R9
200Ohm 20W
R6
V2
GI7B
V1
GI7B
TA
TG
K/H1
K/H2
1,6n 1,5KV
CX3
33Ohm 20W
R4
K3
1,6n 1,5KV
CX2
TR1
2x150uH auf Ringkernen
VSS 12.6V ~
VSS 12.6V ~
CX1
2nF 8KV
Rollspule 34 uH
L1
L2
88uH
Drossel auf 20mm
Keramik
C1
25-240 pF
C2
150-1970 pF
L6
4mH
K2
X2
PL ANT
CX5
2nF 8KV
2,2 KV+
2,2 KV-
Bias
R1
2N3772
T1
14K
R8
10K
R2
1K
C4
100p
K3_A
QRP/QRO
S2
12V Relais
K3
1K 1/4W
R7
TX
LED3
X3
PTT Connector
12V Relais
K2
12V Relais
K1
Standby/Online Schalter
S1
LED1
Online
1K 1/4W
R5
12V 5A
K3_B
12 V+
12 V-
zum Röhrenlüfter
2xGI7B 1KW Endstufe
DC2WK
27.12.2012